ORGANIGRAMMA NOMINALE

Referente Qualità del Corso di Studi **Daria Maria Monti**	*Coordinatore del Corso di Studi* **Antonio Marzocchella**
REDATTO	***APPROVATO***

	UNIVERSITA' DEGLI STUDI DI NAPOLI FEDERICO II **DIPARTIMENTO DI SCIENZE CHIMICHE** **Corso di Laurea Magistrale in Biotecnologie Molecolari e Industriali**	**Rev.02del 11/11/2021**
Organigramma Nominale		

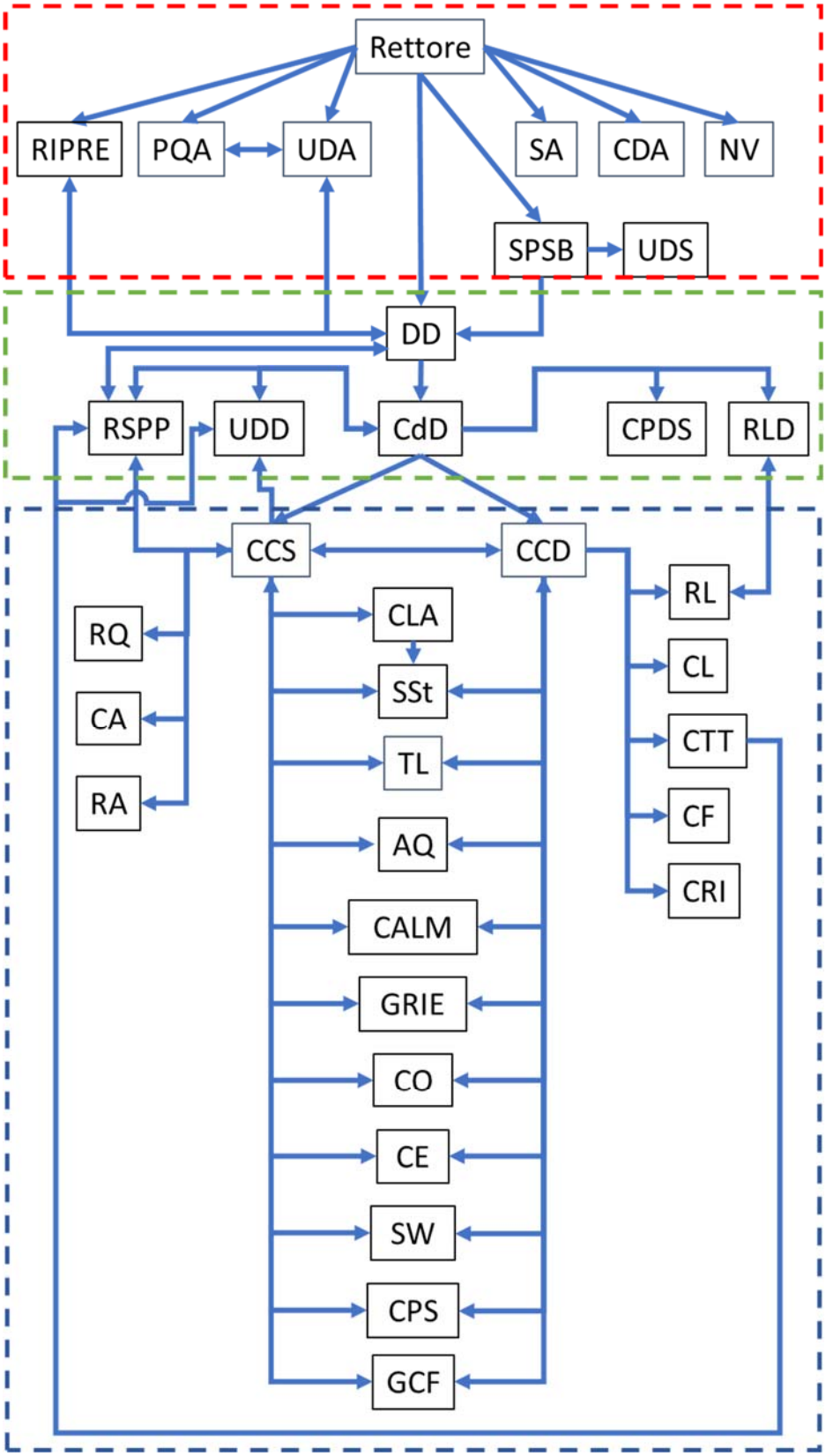

	UNIVERSITA' DEGLI STUDI DI NAPOLI FEDERICO II **DIPARTIMENTO DI SCIENZE CHIMICHE** **Corso di Laurea Magistrale in Biotecnologie Molecolari e Industriali**	**Rev.02del 11/11/2021**
Organigramma Nominale		

Ruolo	Nome e cognome
Assicurazione di Qualità	Gaetano D'Avino
Coordinatori di Anno	I anno: Eugenio Notomista II anno: Maria Elena Russo
Commissione Ammissione Laurea Magistrale	Antonio Marzocchella (coordinatore), Ermenegilda Parrilli, Eugenio Notomista
Commissione di Coordinamento Didattico	Tutti i docenti responsabili di un insegnamento/modulo e rappresentanti degli studenti
Coordinatore Corso di Studi	Antonio Marzocchella
Consiglio di Dipartimento	Personale docente e rappresentanti tecnici amministrativi e degli studenti
Commissione Erasmus	Maria Luisa Tutino (coordinatore), Gaetano D'Avino
Commissione Follow-up	Domenico Pirozzi (coordinatore), Maria Monti, Francesca Raganati
Commissione istruttoria esame Laurea Magistrale	Antonio Marzocchella (presidente), Alessandra Pollice, Daria Maria Monti
Commissione Orientamento	Angela Arciello (coordinatore), Eugenio Notomista, Valeria Giosafatto, Bartolomeo Della Ventura
Commissione Paritetica Docenti-Studenti	Orlando Crescenzi, Angela Arciello, Francesco Ruffo, Vincenzo Russo e i rappresentanti degli studenti
Commissione Pratiche Studenti	Antonio Marzocchella (coordinatore), Ermenegilda Parrilli, Eugenio Notomista, Rachele Isticato.
Commissione Rapporto con le Imprese	Marco Guida (coordinatore), Angela Amoresano, Alessandra Piscitelli, Francesca Raganati
Commissione Tirocini e Tesi	Rachele Isticato, Francesca Raganati
Direttore del Dipartimento	Rosa Lanzetta
Gruppo del Riesame	Antonio Marzocchella, Coordinatore CCD e Responsabile del GRIE Gaetano D'Avino, Responsabile di AQ Daria Maria Monti, Eugenio Notomista, Raffaele Velotta (docenti) Rappresentante degli studenti Pasquale Criscuolo, Rappresentante del personale tecnico-amministrativo

	UNIVERSITA' DEGLI STUDI DI NAPOLI FEDERICO II **DIPARTIMENTO DI SCIENZE CHIMICHE** **Corso di Laurea Magistrale in Biotecnologie Molecolari e Industriali**	**Rev.02del 11/11/2021**
Organigramma Nominale		

Ruolo	Nome e cognome
Gruppo di Lavoro Coerenza della Formazione	Antonio Marzocchella (Coordinatore), Rachele Isticato, Daria Maria Monti, Maria Luisa Tutino, rappresentanti degli studenti ultimi anni
Referente Aule	Alessandra Pollice
Rappresentanti degli studenti	La rappresentanza studentesca nell'ambito del CdS è decaduta a giugno 2021 e nessun studente del DSC ha presentato candidatura. In carenza di tale rappresentanza, studenti volontari sono stati inseriti nelle varie Commissioni.
Responsabile Laboratorio	Daria Maria Monti
Responsabile Laboratorio Dipartimento	Donato Ciccarelli
Responsabile Qualità	Daria Maria Monti
Responsabile del servizio di prevenzione e protezione a tutela della salute e sicurezza	Donato Ciccarelli
Segreteria Studenti	Serena De Stefano, Elisabetta Spagnuolo, Gianluca Esposito
Commissione Sito Web	Alessandra Piscitelli (coordinatore), Angela Arciello, Sergio Caserta, Salvatore Cuomo, Antonio Marzocchella, Maria Monti, con la collaborazione dei rappresentanti degli studenti
Tavolo di Lavoro	Commissione Docenti (Antonio Marzocchella, Daria Maria Monti) - Rappresentanti degli Studenti per ciascun anno di corso
Ufficio Didattico di Dipartimento	Marinella Rotondo, Annarita Quartuccio, Anna Mancino

Napoli, 11.11.2021 Il coordinatore del CdS